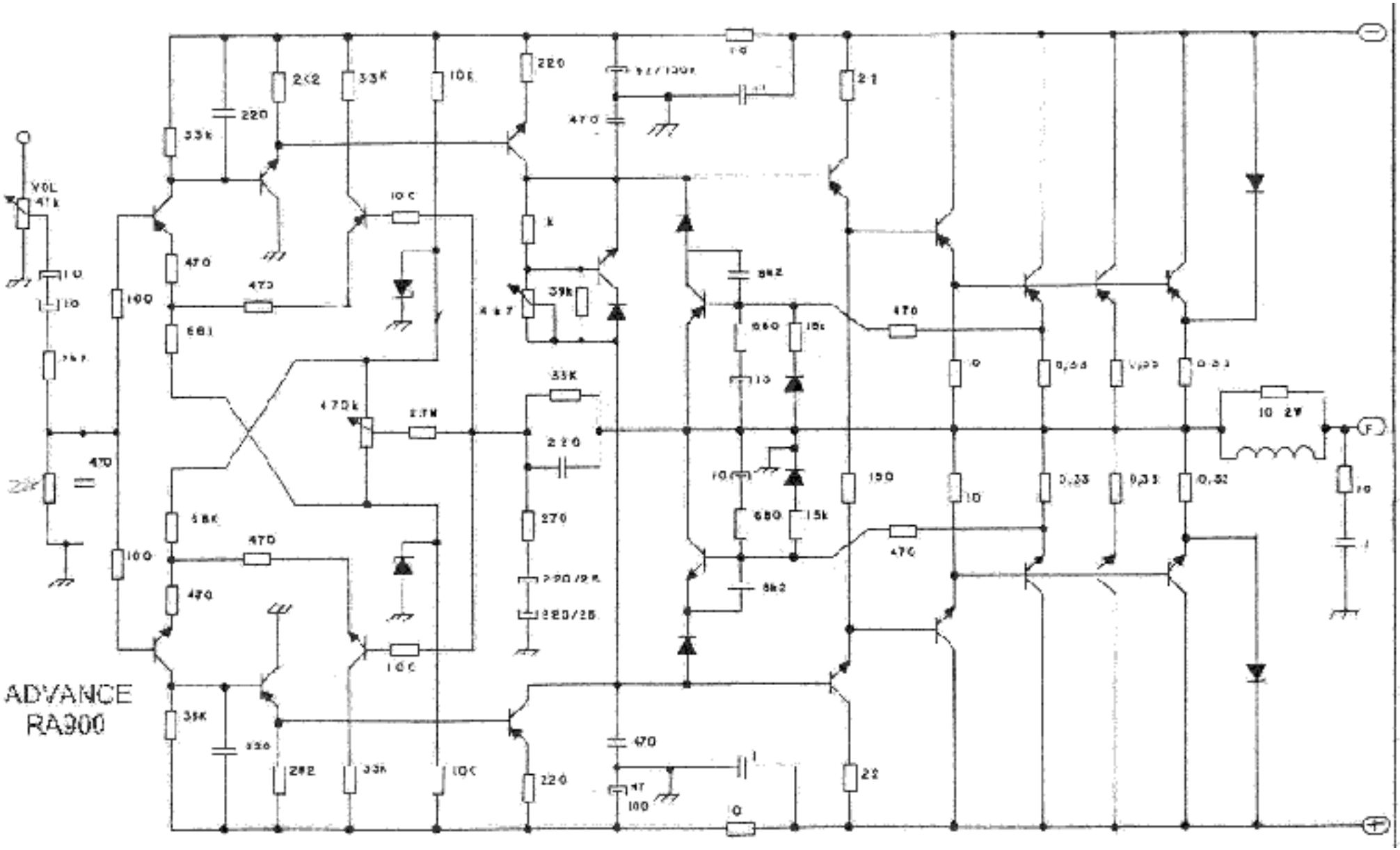
ADVANCE
RA300
VOL
41k
33k
220
2K2
33K
10K
470
100
680
470k
2.7M
4k7
39k
33K
220
270
470
10K
8k2
680
15k
150
22
10 2W
0,33
0,33
0,33
0,33
470
100
10